CATALOGUE 2025

AGROASIS

microregul Technologie du vegetal

HKP protection des plantes

CATALOGUE 2025

PULVERISATEUR 120 Litres 3 roues MONTANA

Ce pulvérisateur d'une capacité de **120 litres** est disponible sous forme de brouette ou avec un support trois roues.
Ce type de composition est exclusivement destiné à soutenir les petites pompes (jusqu'à **30 litres par minutes**).
Ces machines peuvent en outre être équipées avec un ensemble de crochet tuyau ou enrouleur pour pouvoir ranger soigneusement le tuyau de pulvérisation. Une jauge permettant une lecture claire du niveau du liquide à pulvériser dans le réservoir fait également partie des options possibles.

Ref	Sortie	Pression	Moteur	Capacité	Pompe
Montana P11	15L/min	45 bar	Elec 230V - 1.5Kw	120 L	Piston
Montana WS151	15L/min	55 bar	Elec 400V - 2.2 Kw	120 L	Piston
Montana WS102	21L/min	55 bar	Elec 400V - 3 Kw	120 L	Piston
Montana 15-20	15L/min	20 bar	Elec 230V - 0.8 Kw	120 L	Diaphragme
Montana PA330-1	30L/min	40 bar	Elec 400V - 3 Kw	120 L	Diaphragme
Montana WS151	15L/min	55 bar	Honda	120 L	Piston
Montana 15-20	15L/min	20 bar	Honda	120 L	Diaphragme

APPELEZ LE **04 84 49 03 77** POUR UNE CONFIGURATION PERSONNALISÉE

PULVERISATEUR 200-400 Litres 3 roues ATLANTA

Pulvérisateur	ATLANTA
Cuve	200L-400L
option Enrouleur manuel / élect.	oui
Moteur essence	essence HONDA
Moteur électrique	220 ou 380 V
Pompe	15 à 85L /min
Pression	0 à 200 bars

PLUSIEURS OPTIONS SONT DISPONIBLES POUR PERSONNALISER L'ATLANTA

PULVERISATEUR GEORGIA

Le GEORGIA est un pulvérisateur moderne comprenant en standard de nombreux atouts tels que : cuve en polyéthylène de 600 litres avec son bidon de 16 litres intégré, niveau de cuve avec robinet de vidange, brassage hydraulique, large couvercle de remplissage articulé avec panier filtrant, remplissage par raccord Geka avec dispositif antidébordement.

Pour ce type d'appareil nous conseillons un enrouleur à télécommande, bien sûr d'autres modèles sont disponibles.

	T55 elec	T55 ess	PA330.1	T55 ess
Sortie	37 l/min	50 l/min	30 l/min	37l/min
Pression	55bar	50 bar	40 bar	55 bar
moteur	elec 400V-4Kw	Honda	Honda	Honda
Capacité	600 L	600 L	1000 L	2000 L

PULVERISATEUR

Nettoyeur haute pression	Options 1	Options 2
Cuve	60 L	60L
Sortie	15L/min	15L/min
Pression bar	20	20
Moteur	élec.230V	Honda

PULVERISATEUR COLUMBIA

Ref	débit	cuve	bar	moteur
Columbia	37L/min	1500 L	55	élec. 400V
Columbia	50L/min	1500 L	50	élec. 400V
Columbia	60L/min	1500 L	60	élec. 400V
Columbia	70L/min	1500 L	50	élec. 400V

OPTIONS ADAPTABILITE PULVERISATION

PULVERISATEUR TRACTEUR

Ils sont pourvus d'une cuve en polyéthylène. Grâce au fond incliné de cette cuve, le liquide s'écoule automatiquement vers le point le plus bas.
Cette machine peut également recevoir un tuyau de remplissage, un injecteur hydraulique, un remplisseur automatique et un enrouleur à main, à ressort ou électrique (24 V). Même quand le tracteur se trouve sur une pente, tout le liquide peut ainsi être aspiré par la pompe par le bas de la cuve. Ce type de machine est disponible avec une cuve de 200, 300, 400, 500 et 600 litres. La durée de vie des pulvérisateurs pour tracteur est garantie grâce à la structure protégée en acier.

Pulv. tracteur	Sortie	Cuve	Structure	Pression	Entraînement
Option 1	15L/min	200 L	acier	100 bar	arbre de prise de force (540 tr / min)
Option 2	21L/min	200 L	acier	200 bar	arbre de prise de force (540 tr / min)
Option 3	75L/min	600 L	acier	60 bar	arbre de prise de force (540 tr / min)

Les options pour ce modèle ne sont pas exhaustives.

PIECES DETACHEES PULVERISATION

CUVES

Cuve 120L Montana

Cuve 200L Atlanta complète

Cuve 400L Atlanta complète

Cuve 600L Georgia complète

Réservoir eau propre Georgia

Cuve 1000L Georgia

Cuve 200L Pulvé. Tracteur

FILTRES

COUVERCLES et accessoires

ENROULEURS

ENROULEUR MANUEL

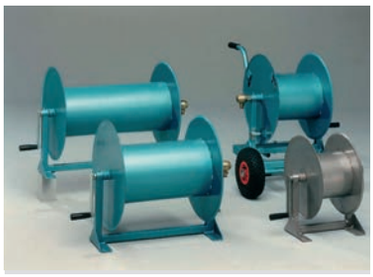

Les enrouleurs sont disponibles en plusieurs dimensions. Tous les enrouleurs sont dotés d'un écrou de blocage en trois endroits, d'une manivelle et d'un pied de montage. Le modèle standard d'enrouleur (largeur de 300 mm) se place derrière chaque pulvérisateur EMPAS. Grâce à la solidité de leur construction et à leur réalisation en acier protégé, ces enrouleurs garantissent des années de bons et loyaux services. Ces enrouleurs sont également disponibles dans des largeurs de 450 mm et 600 mm.
Ces trois largeurs peuvent être dotées d'un chariot mobile, comme représenté sur la photo. Celui-ci est également disponible en acier inoxydable.

ENROULEUR A RESSORT

L'enrouleur se démarque par sa légèreté d'utilisation due à l'ingénieuse conception de son ressort. Grâce au bras reversible, dont sont dotés tous les enrouleurs à ressort, l'utilisateur peut choisir lui-même la direction de travail. Les guides de tuyau assurent une répartition uniforme du tuyau sur le tambour de l'enrouleur. Tous les enrouleurs à ressort sont pourvus d'un raccord tournant équipé d'un axe en acier inoxydable. Ils sont en outre accompagnés d'une ceinture solide et d'un tuyau de raccordement souple afin de faciliter l'utilisation de l'enrouleur sans que vous ne soyez gênés par la force du ressort. Chaque enrouleur est vendu avec un tuyau 3/8" en nylon de 30, 40, 50 ou 60 mètres au choix, d'une pression de service maximale de 100 bars.
Les dimensions de l'enrouleur sont les suivantes : 35 cm de largeur, 60 cm de hauteur et diamètres de 50 cm.

ENROULEUR ELECTRIQUE

Ils sont disponibles en tension d'alimentation 230 ou 400Volts.
Une version 24V est disponible en version roulante ou pour montage sur chariot.
Ils sont équipés d'un réglage électronique ou mécanique de la vitesse, d'un guide de tuyau mécanique. Il bénéficie d'un réglage en continu de la vitesse d'enroulement(de 5 à 60mètres minutes).
Une télécommande de 40MHW d'une portée de 100 mètres est fournie avec chaque appareil.

TUYAUX								
Diamètre interieur (mm)	9.7	10	25	19	6	6.5	9.5	10
Diamètre externe (mm)	14.5	19	33	25.5	12	12.4	17.4	18.5
Radius courbature (mm)	50	30	60	270	55	75	90	45
Pression Bar	90	80	5	12	15	210	500	60
Pression de rupture	270	100	8.5	25	50	840	1500	240
Poids/m gr	105	240	510	270	110	184	420	241
Matériel intérieur	PE	PVC	PVC	PVC	PVC	Caoutchouc synthétique	Caoutchouc synthétique	SBR - caoutchouc
Matériel extèrieur	LFC Polyur.	PVC	PVC	PVC	PVC	Caoutchouc synthétique	Caoutchouc synthétique	NR/SBR caoutchouc

Kit de réparation enrouleur

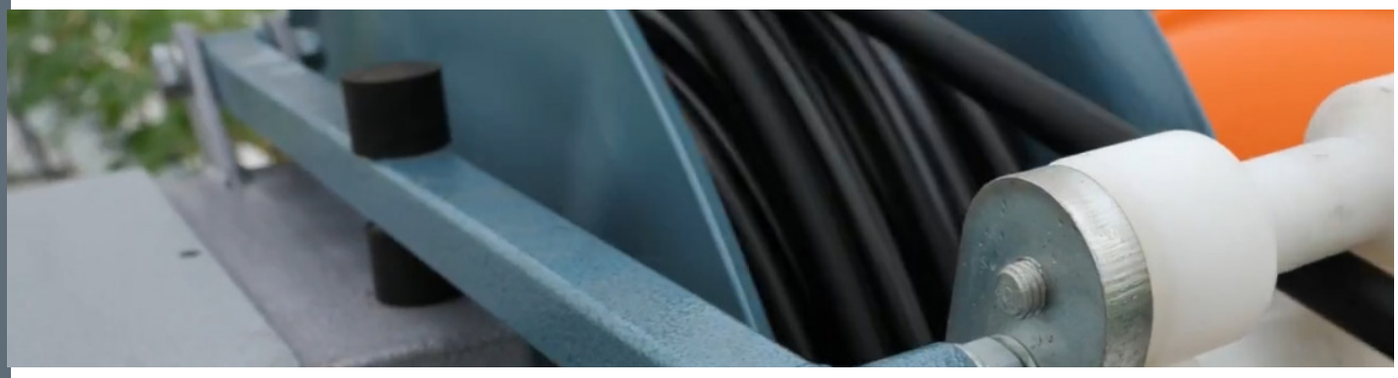

CONSO - TRAITEMENT

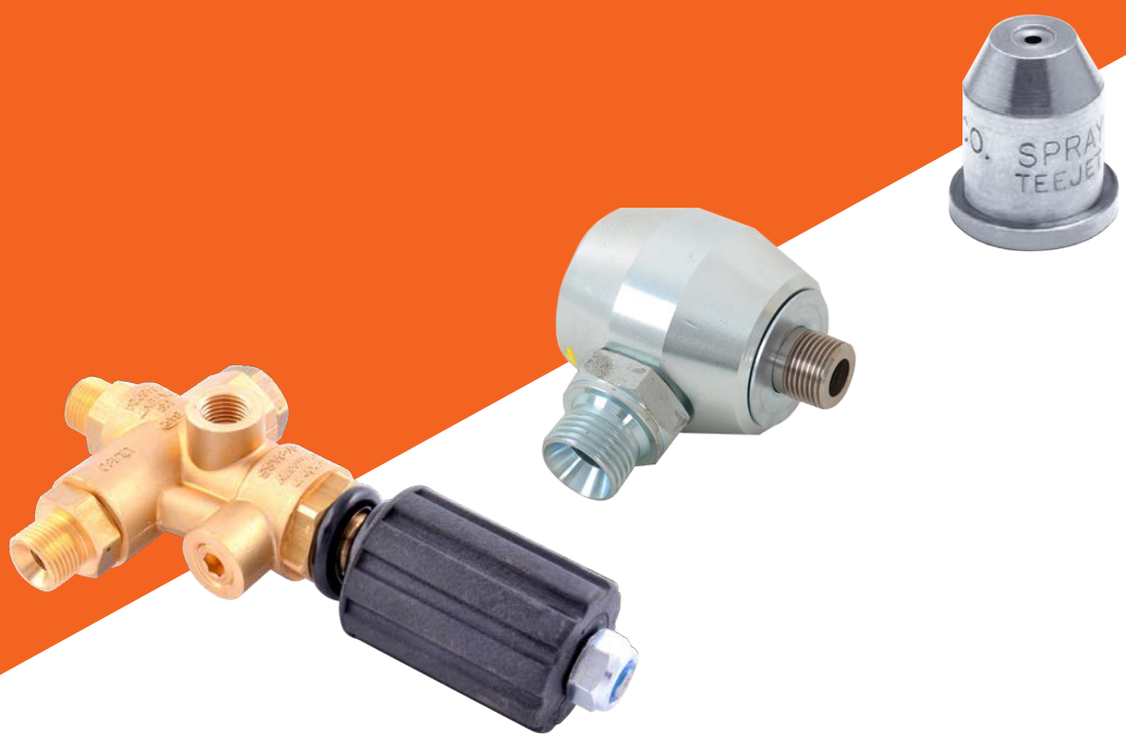

RÉGULATEURS DE PRESSION

RACCORDS TOURNANTS

Accouplement rotatif 3/8 "M.

Accouplement pivotant 1/2 "F-F Angle

Accouplement pivotant 1 "modèle coudé

Raccord pivotant Laiton 3/8 "F-M Flowhaspel

Pivotant 1/2 "

Draaib.Kopp. 3/8 "Bi acier inoxydable

POMPES MOBILES

Choix d'ensemble de pompes

Toutes les pompes sont fournies avec régulateur de pression et manomètre. Les pompes à piston ou à membranes sont livrées en diverses capacités et pressions de service. Les pompes complètes avec moteur à essence ou électrique peuvent être montées sur chaque chariot de traitement EMPAS.

Ensemble pompe avec cuve

Ensemble pompe moteur électrique / thermique

Ensemble pompe et moteur électrique avec régulation électronique de la pression

GICLEURS BASSE PRESSION

GICLEUR	DESCRIPTION	REF
	Pointe cône plein TG-0.3	33.TG.
	Buse de pulvérisation Fulljet FI10-Vc	33.FL.
	Buse de pulvérisation plate Twinjet 6506VS	33.TJ6
	Buse de pulvérisation plate Twinjet 8001VS	33.TJ8
	Embout de pulvérisation conique creux TXA800050VK	33.TXA
	Embout de pulvérisation conique creux TXB80067VK	33.TXB
	Buse de pulvérisation plate Oc 015 SS	33.OC
	Buse de pulvérisation plate Aixr110015VP	33.AIX
	Buse plate XR8002 VS	33.XR
	Buse plate XR11002 VK	33.XR11
	Buse CVI 80015 angle de 80° à 110°	33.CVI

GICLEURS HAUTE PRESSION

GICLEUR	DESCRIPTION	REF
	gicleur rond 1/4 "0002 à 00125 Acier inoxydable	33.00.
	Inoxydable. buse de pulvérisation en acier WIDIA	33.20.
	Buse plate 1/4 "angle de 15 ° SS	33.01.
	Buse plate 1/4 "angle de 25 ° SS	33.02.
	Buse plate 1/4 "angle de 40 ° SS	33.04
	Buse plate 1/4 "angle de 50 ° SS	33.05
	Buse plate 1/4 "angle de 65 ° SS	33.06
	Vortex atomiseur 25 en acier inoxydable	33.DC
	drain.Tête de gicleur (1 à 055)	33.97.

ACCESSOIRES GICLEURS

CROCHETS PLANTS DE TOMATES

Les cordons spécial en PP ou BIO sont enroulés sur des cintres et vous permet d'attacher et guider les plantes tout au long de la saison de croissance (de janvier / février à octobre et novembre).
L'offre comprend quatre tailles de cordons fabriqués sur commande individuelle:

14 cm
18 cm
22 cm
24cm

Les suspensions sont en fil d'acier galvanisé d'un diamètre de D = 3,00 mm.
Nous proposons deux manières d'enrouler une ficelle sur des cintres; avec un seul paquet et la "double pelote". La "double pelote" vous permet de réduire considérablement le temps nécessaire pour préparer les cintres dans la serre, car au lieu du fastidieux dévidage manuel de la corde, nous avons un mouvement rapide qui libère la seconde pelote. La corde libérée librement est immédiatement prête à être attachée à la plante.

LANCES

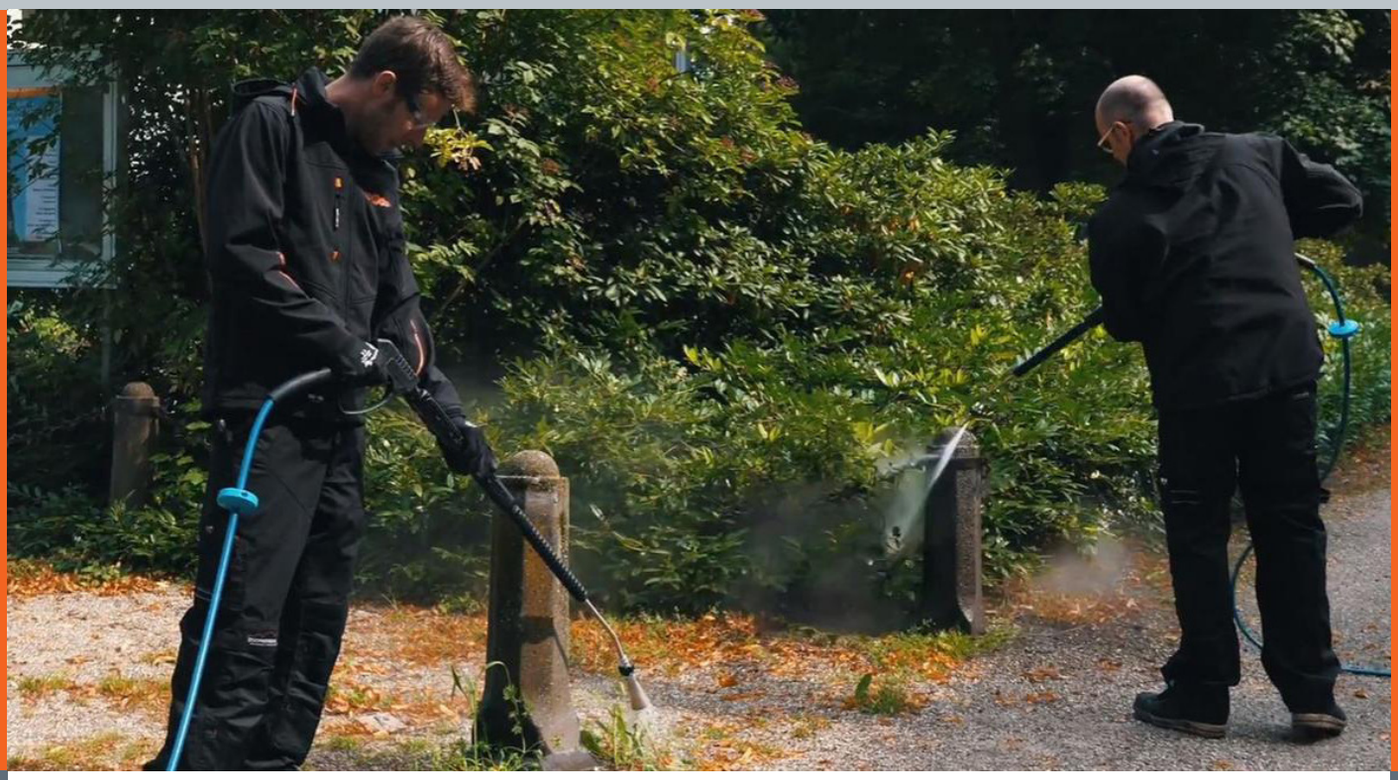

LANCES BASSE PRESSION / LANCES HAUTE PRESSION

BASSE PRESSION	DESCRIPTION
	Lance basse pression 70L/min - 60 bar
	Lance basse pression 70L/min - 60 bar longue portée
	Lance basse pression avec vanne et manomètre
	Lance basse pression Nehro avec manomètre
	Lance basse pression spray à 2 têtes
	Pistolet pulvérisateur synthétique 20 bar complet
	Pistolet pulvérisateur avec injection d'air

HAUTE PRESSION	DESCRIPTION
	Lance haute pression 150 bar
	Pistolet pulvérisateur HP avec émerillon
	Accessoire haute pression à 2 têtes
	Extention 50 cm
	Extention 90 cm
	Double prolongation avec bouton supérieur

KIT DE REPARATION

Kit de réparation pour lance basse préssion 60bar

Kit de réparation pour pistolet à injection d'air

Kit de réparation pour lance de type SPOT

Kit de réparation pour Vanne de déclenchement No.14

REF	DESCRIPTION
1	Pistolet à peinture réglable en acier chromé, opération double, longueur 60 cm, maxi 60 bar
3	Pistolet de pulvérisation n ° 1 mais adapté à une pression de travail jusqu'à 150 bar
4	Sangle de transport pour pistolet pulvérisateur n ° 1, 2 et 3
10	Support de lance de pulvérisation Empas avec soupape de sécurité à desserrage rapide pour eau chaude et froide, adapté jusqu'à 40 litres par minute et 25 bars
10a	Lance de pulvérisation 90 cm, pour support n ° 10 (différentes longueurs disponibles)
10b	Double lance, 105 cm de long avec bouton supérieur pour le contrôle du fluide / pression
10c	Poignée supplémentaire pour tuyau de pulvérisation n ° 10a
30	Pièce d'accouplement Snaptite F; de différentes tailles
30a	pièce de couplage Snaptite M; de différentes tailles
33	Couplage pivotant d'angle 1/2 «, approprié jusqu'à 350 bar
41	Pièce de raccord pour vis de fixation M; différentes tailles
41a	Pièce d'accouplement à vis à action rapide F; de différentes tailles
50	Tête de rinçage pour tous nos modèles de nettoyeurs d'emballage
55	Buse d'égout / de drainage; disponible en différentes capacités
70	Buse à variation, faisceau réglable (jet rond ou plat) et réglage à basse pression
75	Grand rayon de rotation, disponible en différentes versions

MÂTS DE TRAITEMENT

CARACTERISTIQUES PRINCIPALES:

- **Structure en acier inoxydable.**
- **Adapté pour toutes cultures.**
- **Changement aisé des buses en fonction du traitement.**
- **5 positions de réglage.**
- **Possibilité de fabrication sur mesure.**

Ces mâts de traitement sont spécialement conçus pour la culture de la Fraise.

Le réglage en hauteur permet d'obtenir une pulvérisation adaptée à la hauteur des cultures. Les débits de buse sont fournies à la demande (jet à turbulence ou jet pinceau).

Disponible avec plusieurs types de roues: galets nylon pour usage sur tuyau de chauffage ou roues gonflables pour culture pleine terre.

Par l'intermédiaire du réglage de la hauteur, un champ de pulvérisation optimale peut être obtenu.

MÂTS DE TRAITEMENT : SPECIAL FRAISE

Gicleurs: 4 ou 6 par mat

Mats: ajustables

Rails: inox

Roues: 2 ou 4 roues pleines, 4 roues gonflables ou 4 galets nylon pour rail

SPECIAL FRAISE

CUSTOMISATION DE VOTRE MÂT

Ces modèles de mâts de traitement sont complétement personnalisables pour assurer une utilisation adaptée.

contactez nous au : **04 84 49 03 77**

ROBOT DE TRAITEMENT AST-23HR

L'AST-23HR est un chariot de pulvérisation conçu pour améliorer vos opérations de serre. Cet équipement a été conçu en tenant compte des besoins des horticulteurs modernes, offrant une efficacité, une durabilité et une précision de pulvérisation inégalées.
Il dispose d'un enrouleur de tuyau automatisé qui permet une extension et une rétraction du tuyau de pulvérisation. D'une simple pression sur un bouton, vous pouvez facilement contrôler la distance de pulvérisation, garantissant ainsi une couverture optimale de vos cultures en serre.

Durabilité et hygiène
Fabriqué avec le plus grand soin et en acier inoxydable. Cela garantit la durabilité, la résistance à la corrosion et un entretien facile pour maximiser sa durée de vie et minimiser les temps d'arrêt. De plus, grâce aux propriétés hygiéniques de l'acier inoxydable, il offre un environnement propre, ce qui est crucial pour la culture de cultures en serre saines et productives.

Ergonomie et sécurité du travail améliorées
L'AST-23HR est doté de pare-chocs actifs à l'avant et à l'arrière du chariot. Le fonctionnement en mode automatique est en outre signalé par un voyant (flash) et un signal sonore. La nouvelle répartition du poids a un impact positif sur l'ergonomie du travail (manœuvres, transport manuel), ce qui se traduit également par une efficacité de travail accrue. Votre personnel l'appréciera certainement !

Enrouleur de tuyau automatique
L'AST-23HR est équipé d'un enrouleur de tuyau automatique et d'un empileur de tuyaux. Il garantit un déroulement, un rembobinage et une pose sans problème du tuyau sur le tambour tout en l'enroulant. Ce système simplifie le processus de pulvérisation des plantes de serre, le rendant facile et efficace, tout en réduisant le risque d'endommagement des tuyaux grâce au système d'acheminement des tuyaux.

Système de contrôle PLC de Siemens. Le cœur de notre AST-23HR est le système de contrôle, conçu et développé en coopération avec Siemens – un leader mondial dans le domaine des solutions d'automatisation et de contrôle. Ce système avancé offre un contrôle précis du processus de pulvérisation des plantes, permettant un ajustement complet des paramètres de pulvérisation. L'interface intuitive simplifie la programmation et le fonctionnement, permettant même aux utilisateurs novices de réaliser tout leur potentiel et d'obtenir des résultats exceptionnels. Le logiciel vous permet d'enregistrer jusqu'à 12 recettes de pulvérisation individuelles.

Le mât est en acier inoxydable et équipé de deux faisceaux de pulvérisation indépendants. L'un est destiné à la pulvérisation principale (pulvérisation simultanée à droite et à gauche du rang lors du retour), l'autre à la pulvérisation des extrémités (murs compris) et du début de rang. La rampe de pulvérisation de base est équipée en standard d'un manomètre et de 9 paires de boîtiers doubles réglables indépendamment avec des buses à jet plat conique et triangulaire. Des vannes de vidange sont installées au bas de chaque mats.

Logiciel du chariot	PRECIDRIVE III
Alimentation	24V DC
Batteries	2x12V, 130Ah
Motoréducteur pour entraînement de chariot	**24V DC, 350W**
Motoréducteur d'entraînement de l'enrouleur de tuyau	24V D, 300W
Fonctions du panneau de commande	- contrôle en mode automatique ou manuel, - pulvérisation principale divisée en 3 sous-zones, - pulvérisation complémentaire (mur, fin de rang, débuts de rang), - retard dans l'arrêt de la pulvérisation, - délai d'arrêt du variateur, - contrôle manuel complet, - contrôle d'urgence, - menu multilingue (PL, GB, RU, FR, ...)
Dimensions du chariot	1480 x 715
Hauteur de lance min. / Maximum	350 kg
Mats de traitement	210 cm / 350 cm
Exigences d'approvisionnement en liquide	Pression recommandée 50 bars, capacité de la pompe min. 30 l/ min
Vitesse de conduite pendant la pulvérisation / conduite:	60 m / min; 36 m / min
Performance de pulvérisation:	3000-3500 m2 / h
La longueur maximale du tuyau dans le rétracteur	130 m
Équipement optionnel	Extension de pulvérisation sous feuilles
Déclaration de conformité	CE

CHARIOT - CONVOYEUR

CHARIOT - CONVOYEUR

CARACTERISTIQUES PRINCIPALES:

- **Construction en acier stable et sûre**
- **Protection anti-corrosion (galvanisation, revêtement en poudre)**
- **Roulettes pivotantes facilitant les manœuvres dans une serre**
- **Le train de roulement convient aux tuyaux de chauffage et aux sols plats**
- **Possibilité de combiner des chariots dans un "train"**
- **Durabilité et fiabilité**

Les nouveaux chariots de la série WDZ-09 sont conçus pour la récolte des cultures en serre.
Le système de suspension permet à la fois de rouler le long du système de chauffage sur rail tubulaire et de manœuvrer librement sur le connecteur de la serre. Nombreuses possibilités de modifications en fonction des besoins du client.

WDZ-09

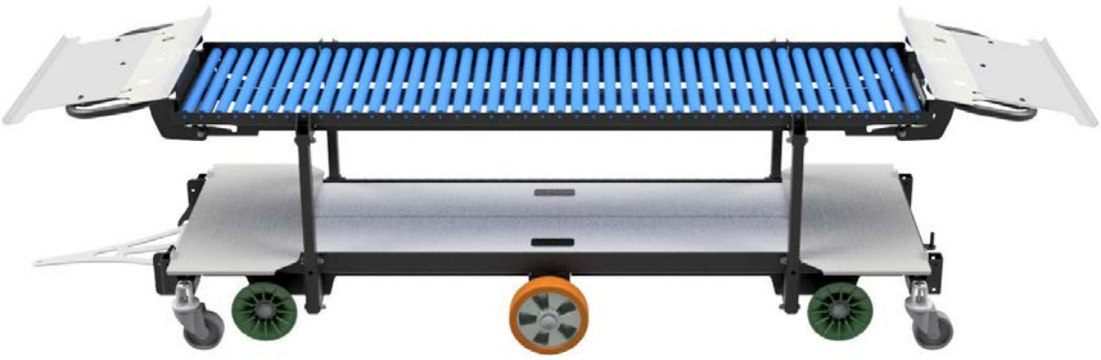

La plate-forme de chariot peut être équipée de:

- guides à rouleaux
- patin à roulettes
- plaque d'aluminium
- profilés en acier
- conteneurs pour diviseurs

Le chariot est en acier anti-corrosif et revêtu d'une peinture à poudre.

- Chariot à main.
- Equipé de moyeux en plastique et de rouleaux de manoeuvre.
- Capacité de charge: 150 - 384 kg en fonction de la modification (longueur du chariot et montant des niveaux).

En standard, les chariots sont équipés de crochets et de pinces de manière à pouvoir être combinés en un "train".

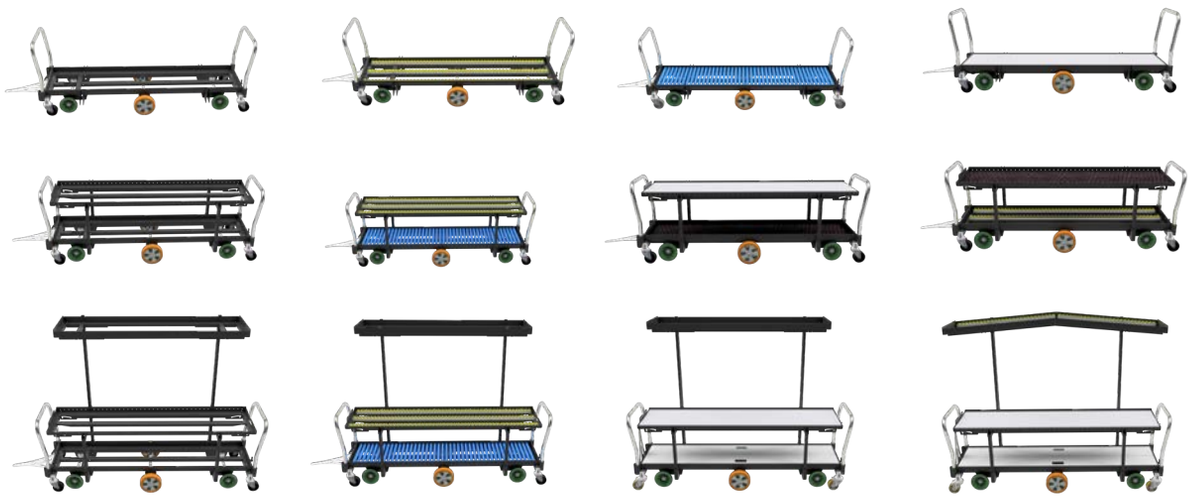

SPÉCIFICATIONS TECHNIQUES	
Dimensions	155 - 240 cm
Charge maximale	150 - 384 Kg
couches possibles	1 - 3

WDZ-10

ELEVATEURS

ELEVATEURS - WHE-471

Le chariot WHE-471 est conçu pour la culture sous, où les tomates sont cultivées en hauteur. La plage de fonctionnement maximale de ce chariot est de 470 cm.

La double unité de ciseaux de la plate-forme de travail est entraînée par deux cylindres hydrauliques. Le chariot est doté d'un système de commande avancé PRECIDRIVE III et l'unité d'entraînement est également équipée d'un frein pour empêcher les déplacements incontrôlés du chariot.

Le châssis de manœuvre est actionné hydrauliquement au moyen de boutons-poussoirs situés sur le boîtier de l'entraînement et sur le panneau de commande. L'utilisation de 4 roulettes pivotantes permet de manœuvrer facilement et sans problème le chariot dans la serre.

TYPE	WNE-402	WHE-471
contrôleur:	PRECIDRIVE III	PRECIDRIVE III
Alimentation:	24V DC	24V DC
batteries:	2x12V, 80Ah	2x12V, 110Ah
motoréducteur:	24V DC, 240W	24V DC, 240W
Dimensions du chariot:	1800 / CC + 160/1700	1800 / CC + 160/1700
Poids du panier:	260 kg	360 kg
Hauteur minimale de la plateforme:	570 mm	570 mm
Hauteur de la plateforme:	2300 mm	2920 mm
Charge maximale de la plateforme:	80 kg (1 personne)	110 kg (1 personne)
Dimensions de la plateforme de travail:	465x1700 mm	465x1700 mm
Vitesse de conduite:	maximum 1,0 m / s	maximum 1,0 m / s

ELEVATEURS ALLTRACK

Les chariots ALLTRACK sont des chariots adaptés pour une utilisation en serre non équipée de rails tubulaires (tuyaux de chauffage). Leur largeur varie de 75 à 90 cm. Les roues sont en caoutchouc et la hauteur maximale atteinte est de 3m sous plateforme pour la version **ALLTRACK H**.

Caractéristiques :

- Contrôle de mouvement fluide via joystick 2 axes
- Démarrage et arrêt en douceur du chariot
- Interrupteur à pied sans contact
- Système de protection de surcharge
- Protection thermique de l'unité de contrôle
- Affichage clair à LED (indicateur de charge de la batterie et état de l'unité de - commande)
- Bouton d'arrêt d'urgence
- Garde-corps de plate-forme
- Ciseaux hydrauliques doubles
- Roues en caoutchouc spéciales avec pneumatiques pour la conduite sur des surfaces planes (largeur 90cm),

ALLTRACK H

Plateforme	400x1100mm
Hauteur Min.	740 mm
Hauteur Max.	**3175 mm**
Poids	380 kilogrammes
Batterie de traction	2x12V, 110Ah
Moteur de traction	24V/333W

ALLTRACK M

Plateforme	400x1100mm
Hauteur Min.	700 mm
Hauteur Max.	**2400 mm**
Poids	335 kilogrammes
Batterie de traction	2x12V, 110Ah
Moteur de traction	24V/333W

ALLTRACK S

Plateforme	400x1100mm
Hauteur Min.	700 mm
Hauteur Max.	**1930 mm**
Poids	330 kilogrammes
Batterie de traction	2x12V, 110Ah
Moteur de traction	24V/333W

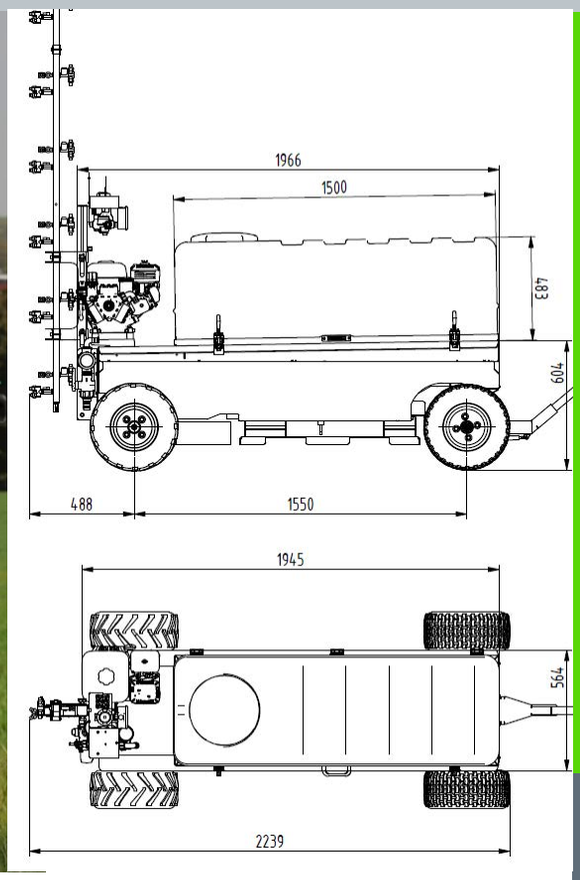

ALLTRACK O

Équipement pour la pulvérisation. Nouveau chariot de pulvérisation mobile Alltrack-O avec entraînement électrique, réservoir de 300 l et pompe à essence à 3 membranes 25 bar-25 l/min

Notre pulvérisateur est équipé d'un entraînement électrique intégré alimenté par une batterie de traction, grâce auquel nous élevons votre confort et l'ergonomie du travail à un niveau bien plus élevé ! Moins de stress, moins de fatigue, une excellente reproductibilité de la couverture végétale et une meilleure protection de l'environnement.

L'Alltrack-O est équipé d'un réservoir d'une capacité maximale de 300 litres, grâce auquel vous pourrez effectuer plus de traitements à partir d'un seul remplissage, ce qui se traduit directement par des pauses moins fréquentes et une plus grande efficacité de travail.

Le groupe de pompage utilisé garantit le dosage correct des liquides au bon moment et à la bonne pression. A l'aide de buses sélectionnées par notre équipe, nous garantissons une distribution uniforme et précise du produit phytosanitaire, assurant ainsi la meilleure protection de vos cultures.

La mobilité grâce à son ergonomie, notre pulvérisateur Alltrack-O vous permet de vous déplacer librement à l'intérieur des serres ou des tunnels. Vous pouvez vous concentrer sur votre travail sans vous soucier des contraintes d'espace.

ALLTRACK DZ

Chariot de récolte et de transport mobile

Notre chariot Alltrack-DZ est doté d'un entraînement électrique intégré alimenté par une batterie de batteries de traction, grâce à quoi nous élevons votre confort et votre ergonomie de travail à un niveau bien supérieur ! Moins de stress, moins de fatigue.

Grâce à sa mobilité et à son utilisation ergonomique, notre chariot Alltrack-DZ vous permet de vous déplacer librement à l'intérieur des serres ou des tunnels sans effort. Vous pouvez vous concentrer sur votre travail.

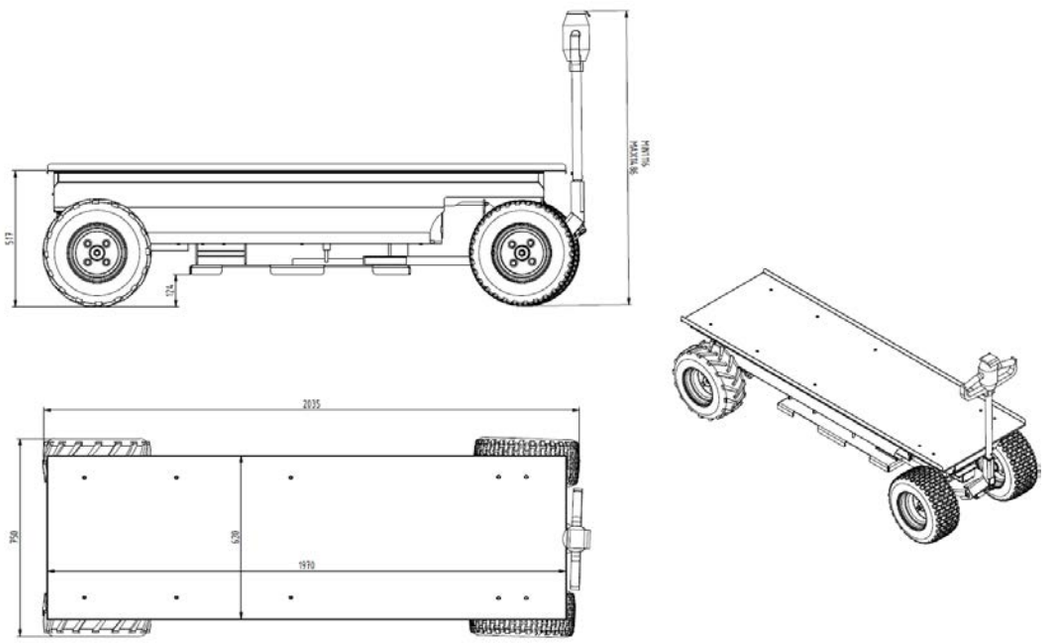

GENERATEURS UBV

FOG GUARD PRO

Brumisateur à froid UBV avec mât télescopique

Pourquoi une application UBV?

Les nébulisateurs UBV à froid de WHITEFOG ont comme objectif de minimiser la quantité de l´application, et donc le coût et le temps nécessaire pour le traitement.
Le produit est acheminé jusqu'à la buse de nébulisation où un flux d'air puissant éclate le liquide en **gouttelettes ultrafines**. Une buse garantit un débit constant pour générer des gouttelettes de taille uniforme. Les buses de pulvérisation des générateurs aérosol WHITEFOG ont été conçues par **un principe à double effet**. Grâce à cette construction spéciale, le jet de gouttelettes est concentré et quitte la buse sans entrer en contact avec la surface intérieure de celle-ci. Ce fonctionnement permet la **pulvérisation de poudres dissoutes dans l´eau sans risque d´obstruction**.

À partir d´une quantité de produit définie, le traitement UBV génère des gouttelettes plus fines, et donc en quantité beaucoup plus élevée que dans le cas d´un procédé de pulvérisation au pistolet ou BV. Les gouttelettes plus fines génèrent une nébulisation plus dense et permettent ainsi une meilleure distribution et un plus haut rendement de traitement.
Exemple:
1 ml de liquide. Taille de gouttelettes de 100 micromètres = 1,91 millions de gouttelettes.
Taille de gouttelettes de 20 micromètres = 239 millions de gouttelettes.

La taille des gouttelettes est décisive pour les différentes applications. Nous atteignons les plus hauts standards en effectivité et en couverture de la surface de traitement. Le FOG GUARD PRO produit un spectre de gouttelettes de VDM < 20 micromètres.

Taille des goutelettes : (représentation agrandie)

40 micromètres 20 micromètres

Une goutelette de 40 micromètres donne 8 goutelettes de 20 micromètres, ce qui engendre une densité de brouillard plus élevée, un meilleur effet de surface ainsi qu'une efficacité accrue.

GENERATEUR UBV

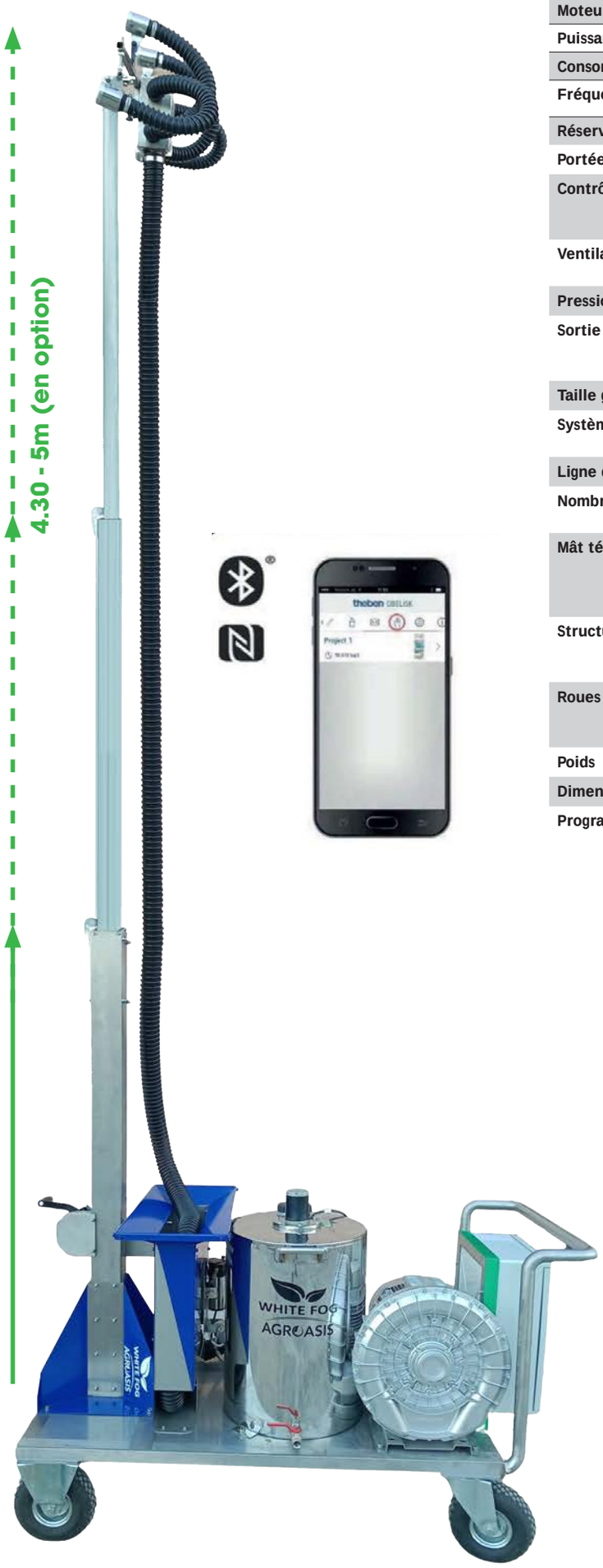

ULTRA BROUILLARD	
Moteur d'entraînement	7.5KW
Puissance alim.	Double turbine HP 18 CV
Consommation	12A - 400V
Fréquence	50 - 60 Hz
Réservoir produit	100 L inoxydable
Portée	150 m
Contrôle	manuel ou automatique selon option (programmateur, télécommande)
Ventilateur	Souffleur à canal latéral avec Convertisseur de fréquence
Pression de service	0.6 bar
Sortie	réglable Idéal : 43 L/h pour une utilisation ULV Max : 73 L/h
Taille goutelette	< 20 microns
Système de solution	Pompe à tuyau avec tuyau d'aspiration Filtre d'aspiration
Ligne de solution	Viton, acier inoxydable, PVC
Nombre de buses	4 buses de pulvérisation réglables à 360° et une buse de surpression.
Mât télescopique	réglable Minimum 1,95 m du sol Maximum 4,3 m (5m en option) au-dessus du sol
Structure	En acier inoxydable avec barre d'atte- lage amovible, attelage de remorquage pour véhicules et chariot en option
Roues	4 roulettes pour sol souple/en option pneumatiques, 2 roulettes pivotantes et 2 roulettes fixes chacune
Poids	175 Kg
Dimensions	160x76x195
Programmateur	en option

NOUVEAUTE 2025 !

- Rincage automatique
- Nouvelle application smartphone
- Double turbine avec buse de surpression
- Portée augmentée

THERMONEBULISATEUR

ULTRA FOGGER - THERMONEBULISATEUR SURPUISSANT

Utilisé pour la protection agricole contre le gel, la lutte antiparasitaire, le contrôle des champignons et des bactéries et les applications d'engrais.

L'Ultra Fogger, thermonébulisateur surpuissant est recommandé pour les grandes surfaces allant de **40 à 50 hectares**. La machine crée un brouillard très dense d'une épaisseur allant de 15 à 40 microns. Son utilisation principale est la protection contre le gel, elle crée un rideau de nuages artificiels empêchant le gel radiatif de se former et agit comme une couverture pendant au moins 3 heures. Il assure une protection jusqu'à -7 °C les nuits où il existe un risque de gel.

L'Ultra Fogger peut être utilisé de quatre façons différentes :

- Agriculture (prévention du gel agricole ; contrôle des parasites, des champignons et des bactéries)
- Lutte antiparasitaire environnementale
- Application d'engrais
- Santé publique pour lutter contre les maladies contagieuses (c.-à-d. Paludisme, Chikungunya, dengue, COVID-19, etc.)

ULTRA BROUILLARD	
Capacité	40 ha. (400 acres / 40 minutes)
Moteur	10 CV. Briggs Stratton
Pompe à air	2x12V, 110Ah
Réservoir d'essence	**5 litres (acier inoxydable)**
Réservoir	200 litres (acier inoxydable)
Réservoir de chauffage	60 litres (acier inoxydable)
Consommation de carburant	5 litres / 4 heures
Consommation des formulations	50 Lt. - 500 Lt. / H. (Réglable avec pression)
Buse	1 buse thermique (elle peut tourner à 360°)
Générateur électrique	220 V/C.A.
Four de chauffage	Acier inoxydable
Batterie	12 V, 60 Ah
Poids à vide	150 kg.
Plein poids	395 kg.
Dimensions	134 cm x 75 cm x 78 cm (L x l x H)

THERMONEBULISATEUR SM600

L'utilisation de méthodes préservant l'environnement est de plus en plus importante.
Grâce à un besoin minimal en produits, la technologie du SM600 contribue à éviter les atteintes à l'environnement. Les thermonébulisateurs génèrent un brouillard dense. Celui-ci est immédiatement efficace avec la préparation appropriée. La zone concernée est traitée de manière optimale en un temps très réduit.
La quantité faible de la solution appliquée ne réduit pas l'efficacité de l'agent actif tout en minimisant l'impact sur l'environnement.

Le Thermal Fogger SM600 est un thermonébulisateur portable, doté d'un moteur à impulsion. Le modèle SM600 est recommandé pour **les surfaces allant jusqu'à 3 hectares**.

Le SM600 peut être utilisé à quatre fins différentes :

- Agriculture (prévention du gel agricole ; contrôle des parasites, des champignons et des bactéries)
- Lutte antiparasitaire environnementale
- Application d'engrais
- Santé publique pour lutter contre les maladies contagieuses (c.-à-d. Paludisme, Chikungunya, dengue, COVID-19, etc.)

SM 600	
Capacité	3 ha. (30 Acres / 20 minutes)
Moteur	25,4 Hp. Pulse Jet
Réservoir d'essence	**1,2 litres (acier inoxydable)**
Réservoir	5,7 litres (acier inoxydable)
Réservoir de chauffage	60 litres (acier inoxydable)
Consommation de carburant	1 litres / 40 minutes
Consommation des formulations	5 litres/ 20 minutes
Batterie	1.5 V x 4
Poids à vide	7.9 kg.
Plein poids	14 kg.
Dimensions	120 cm x 27 cm x 34 cm (L x l x H)

ULTRA BAS VOLUME

ULV 1200 PRO : NEBULISATEUR A FROID & THERMONEBULISATEUR 2 EN 1

SOLUTION MULTI-FONCTION POUR TOUS VOS TRAITEMENTS !

L'**ULV 1200 PROFESSIONAL (2 en 1)** est une machine de nébulisation à froid et de thermonébulisation. L'ULV 1200 Professional peut être utilisé de diverses façons :

- **Nébulisation à froid :**
  - **en volume avec les buses,**
  - **avec une rallonge équipée d'une lance (10m)**
- **Thermonébulisation :**
  - **en volume avec les buses,**
  - **avec une rallonge équipée d'une lance (10m)**

Vous pouvez faire fonctionner cet appareil selon 2 modes différents :

1) Avec un panneau de commande sur câble
2) Sans contrôleur manuel avec le bouton de commande sur le moteur,

La batterie peut se recharger automatiquement en 20 minutes. L'appareil professionnel ULV 1200 vous garantit **une activité de pulvérisation sans dysfonctionnement et en toute sécurité.** La continuité et la durabilité de l'activité de pulvérisation sont très importantes pour la lutte phytosanitaire.

ULV 1200 PRO	
Moteur	18 CV. Briggs Stratton
Buse	4 buses ULV, 1 buse thermique, 1 pistolet ULV, 1 pistolet thermique
Réservoir	50 Lt. + 50 Lt. (Acier inoxydable)
Réservoir thermique	50 litres (acier inoxydable)
Consommation de carburant	1 Lt. - 1,5 Lt. / H.
Réservoir UBV	50 litres (acier inoxydable)
Réservoir de chasse d'eau	5 litres (acier inoxydable)
Réservoir d'essence	22 litres (polyéthylène)
Consommation des formulations	0-530ML. / Min. (Débit réglable)
Souffleur (pompe à air)	Souffleur de racines, 10,6 m³ / Min. , 3600 tr/min.
Batterie	12 volts CC, 60 Ah.
Poids	240 kg.
Dimensions	120 cm x 99 cm x 85 cm (L x l x H)

ULV 1200 :
NEBULISATEUR A FROID avec télécommande

Le nébulisateur ULV 1200 à froid a comme objectif de minimiser la quantité de l´application, et donc le coût et le temps nécessaire pour le traitement.
Le produit est acheminé jusqu'à la buse de nébulisation où un flux d'air puissant éclate le liquide en **gouttelettes ultrafines**. Une buse garantit un débit constant pour générer des gouttelettes de taille uniforme. Les buses de pulvérisation ont été conçues par **un principe à double effet**. Grâce à cette construction spéciale, le jet de gouttelettes est concentré et quitte la buse sans entrer en contact avec la surface intérieure de celle-ci. Ce fonctionnement permet la **pulvérisation de poudres dissoutes dans l´eau sans risque d´obstruction**.

À partir d´une quantité de produit définie, le traitement ULV génère des gouttelettes plus fines, et donc en quantité beaucoup plus élevée que dans le cas d´un procédé de pulvérisation au pistolet ou LV. Les gouttelettes plus fines génèrent une nébulisation plus dense et permettent ainsi une meilleure distribution et un plus haut rendement de traitement.
Exemple:
1 ml de liquide. Taille de gouttelettes de 100 micromètres = 1,91 millions de gouttelettes. Taille de gouttelettes de 20 micromètres = 239 millions de gouttelettes.

La taille des gouttelettes est décisive pour les différentes applications. Nous atteignons les plus hauts standards en effectivité et en couverture de la surface de traitement.
L' ULV 1200 produit un spectre de gouttelettes de VDM < 25 micromètres.

ULV 1200 PRO	
Moteur	18 CV. Briggs Stratton
Buse	4 buses ULV
Réservoir	60 Lt. (Acier inoxydable)
Consommation de carburant	1 Lt. - 1,5 Lt. / H.
Réservoir de chasse d'eau	5 litres (acier inoxydable)
Réservoir d'essence	22 litres (polyéthylène)
Consommation des formulations	0-530ML. / Min. (Débit réglable)
Souffleur (pompe à air)	Souffleur de racines, 10,6 m³ / Min. , 3600 tr/min.
Batterie	12 volts CC, 60 Ah.
Poids	200 kg.
Dimensions	120 cm x 99 cm x 85 cm (L x l x H)
Télécommande	Commande marche/arrêt marche/arrêt, Démarrage/arrêt moteur, Pulvérisation ULV marche/arrêt, Chasse marche/arrêt.
Plein poids	395 kg.
Dimensions	110 cm x 99 cm x 85 cm (L x l x H)

Vous pouvez faire fonctionner la machine dans **2 modes différents**. Via :

1. Télécommande,
2. Sans télécommande avec le bouton de commande sur le moteur,

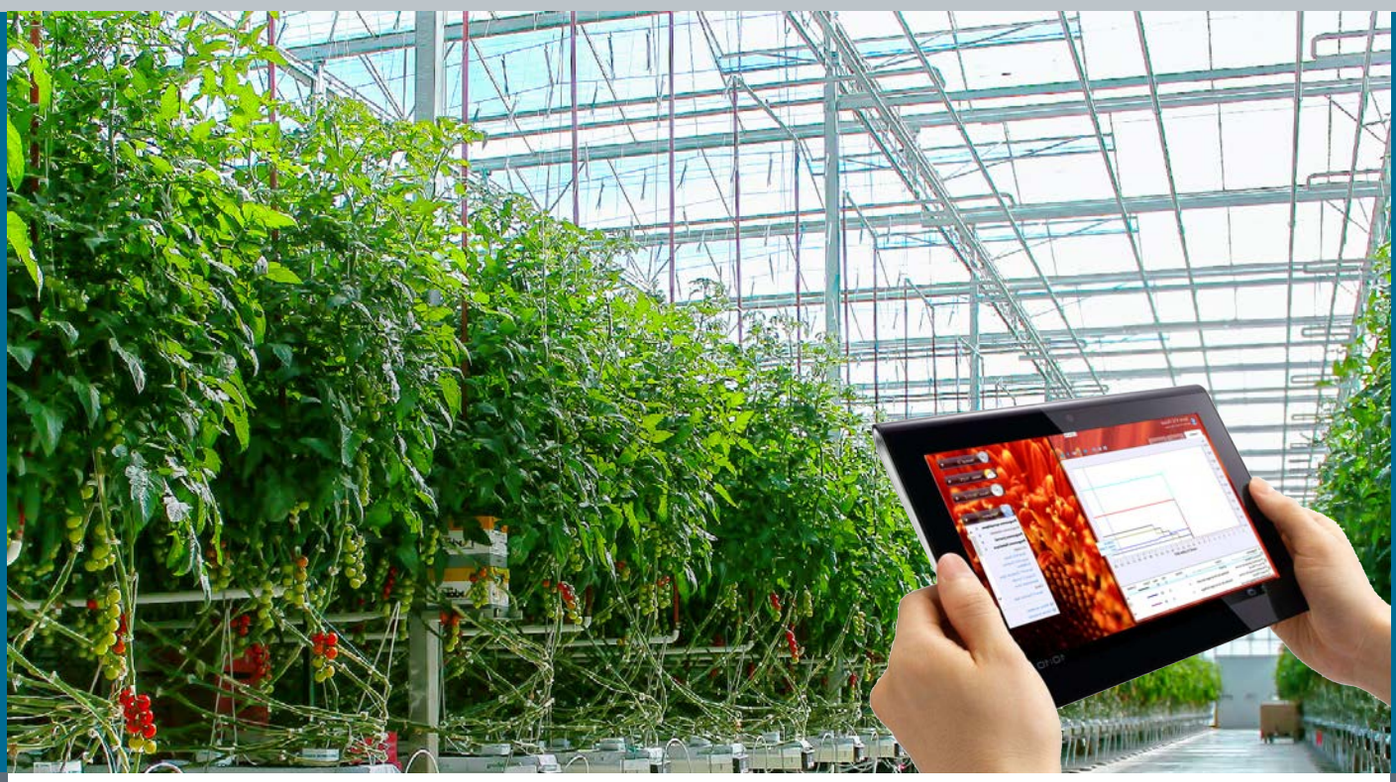

ORDINATEUR DE GESTION CLIMATIQUE

VOS CULTURES SOUS HAUTE SURVEILLANCE

Créer les conditions idéales pour cultiver dans la serre, c'est l'objectif du logiciel de gestion de climat.

La température, la lumière, l'humidité de l'air et la concentration de CO2 sont surveillés et ajustés en temps réel pour obtenir les conditions optimales, tout en limitant la consommation d'énergie.

COFFRET **EVOLIS** NOUVELLE GENERATION

LA HAUTE TECHNOLOGIE A PORTEE DE TOUS !

Les programmes et la supervision sont exécutés par un PC puissant, qui permet des ajouts de fonctions ultèrieures. Le module interface de commande comporte 8 entrées/sorties et est destiné à être installé directement dans des armoires électriques. La supervision s'effectue via l'écran sur site mais aussi via des postes réseaux internes, par internet (tablette, smartphone, etc...)

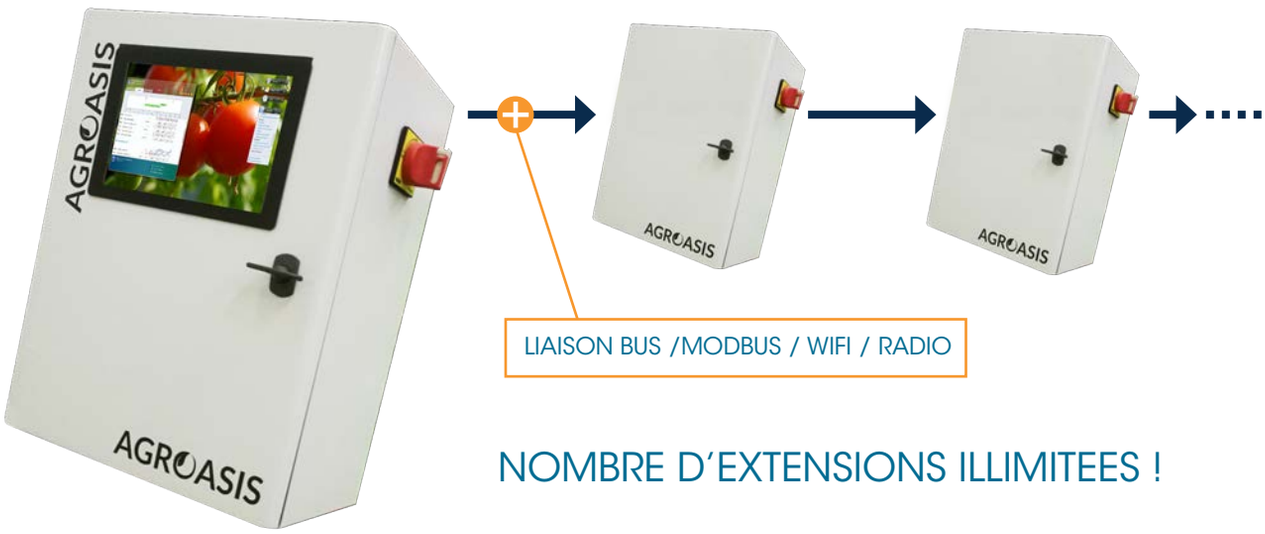

NOMBRE D'EXTENSIONS ILLIMITEES !

CAPTEURS HAUTE PRECISION

MESURE DE L'EVAPORATION DES PLANTES

La Balance Microregul permet au producteur de suivre la teneur en eau dans ses substrats, la quantité et la conductivité de l'eau de drainage provenant des écoulements des substrats et de connaitre avec précision l'évaporation effective des plantes. Il est alors possible d'influencer la conduite de l'irrigation et du climat en fonction de l'évaporation de la plante.

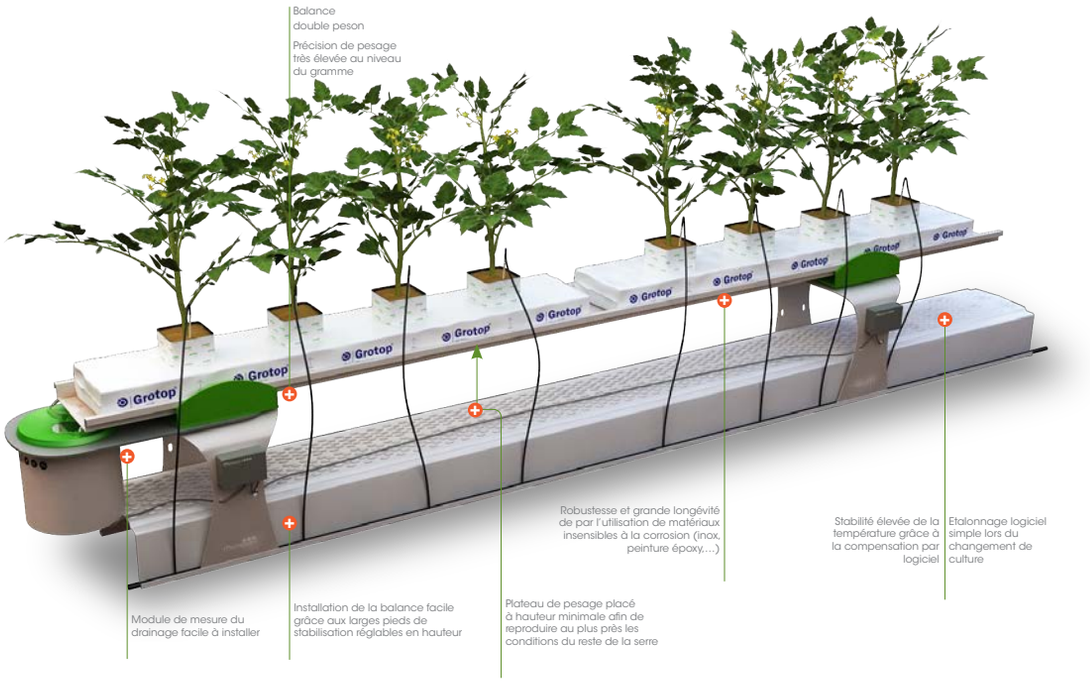

STATION METEO

SONDE CLIMATIQUE

SONDE CO2

Elle permet d'effectuer une mesure très précise de la concentration en dioxyde de carbone à l'intérieur de la serre.

ou

SONDE ÉLECTRONIQUE

Mesure de la température et de l'humidité relative de l'air de la serre par mesure électronique.

Cette sonde est totalement sans entretien.

SONDE SECHE/HUMIDE

Mesure de la température et de l'humidité relative de l'air de la serre par mesure psychrométrique (2 sondes et un réservoir d'eau distillée).

Elle est conçue pour les milieux saturés en humidité.

Cette méthode de mesure est la plus robuste du marché.

FERTILISATION

MELANGEUR D'ENGRAIS DE 5 A 100 m3/h

LE CONTRÔLE TOTAL DE L'EAU DANS VOTRE EXPLOITATION

Une station de fertilisation totalement modulaire et évolutive.

Sur un cadre inox haute qualité peuvent être installés des modules matériels à choisir dans la gamme ci-dessous :

Une pompe avec ou sans régulation de pression, une cuve, de 1 à 6 lignes d'injection, un poste de commande intégré avec écran couleur.

Tous ces éléments sont placés de manière à être facilement accessibles!

Les électrovannes d'injections, Pouvant aller de 1 à 6 injecteurs:

5 engrais et 1 acide (selon les modèles)

Les électrovannes d'injections, très résistantes aux solutions agressives, sont cadencées par l'ordinateur pour assurer un dosage optimal.

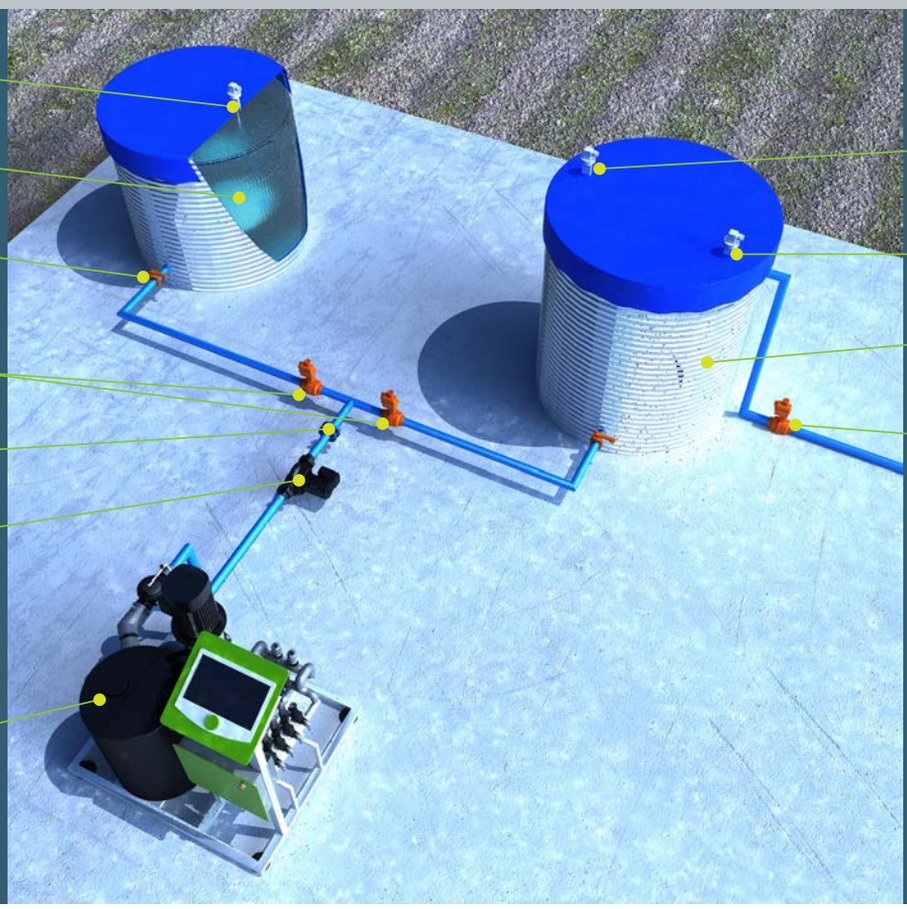

BAC DE MELANGE

Nos solutions de recyclages sont entièrement automatisées.

Les eaux de drainage recyclées et désinfectées sont mélangées à de l'eau claire par des vannes motorisées.

L'ensemble est piloté par des sondes de conductivité et le besoin de chaque culture irriguée.

L'installation est livrée clef en main, avec les silos, les capteurs de niveau, les pompes, et les systèmes de régulation de pression.

OPTIONS ACCESSOIRES

Deuxième sonde Ph

L'option deuxième sonde pH permet d'augmenter la sécurité de l'installation.

L'ordinateur compare en temps réel les deux mesures de pH et déclenche une alarme en cas d'écart trop important.

Plage de mesures : de 1 à 11pH.

Contrôle du débit

Le capteur de débit placé à la sortie de la station de fertilisation assure une mesure précise des quantités d'eau apportées aux plantes. Des alarmes peuvent être déclenchées en cas de fuites, de surconsommation d'eau, ou de défaut d'ouverture d'une électrovanne.

Plage de mesures : 0.1 à 100m3h.

POMPE DOSEUSE - AGITATEUR

Les pompe doseuses sont des pompes à membrane de haut rendement et précision pour le dosage de produits liquides.

Régulation proportionelle à un signal digital
Contrôle : proportionel aux pulsations externes (multiplant ou divisant)
- SPÉCIAL DRAINAGE !
- CONTRE LE DÉVELOPPEMENT D'ALGUES
INJECTION DE PEROXIDE D'HYDROGÈNE PROPORTIONNELLEMENT À LA QUANTITÉ D'EAU PASSÉE, DE 10 À 100 PPM.
FACILE À INSTALLER

Modèle	Débit	Pression max	Alim. élect
POMPE - Q ref aqua-dosi-Q	0 - 2.5 l/h 0 - 6 l/h 0 - 9 l/h	10 bars 7 bars 10 bars	230V 50-60Hz

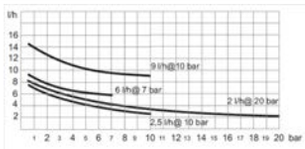

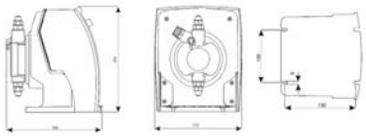

Régulation du pH - ORP à travers un relais marche/arrêt
Rang de mesurage 0 - 14 / -1400mV +1400mV
signal de sortie 4/20mA
SONDE DE PH, CONTRÔL ET AJUSTE LA QUANTITÉ DE PRODUIT INJECTÉ.

Modèle	Débit	Pression max	Alim. élect
POMPE - PRC	0 - 2.5 l/h 0 - 6 l/h 0 - 9 l/h	10 bars 7 bars 10 bars	230V 50-60Hz

AGITATEUR

AGITATEURS À TURBINE POUR CUVES DE 100 À 3000 LITRES.
OPTION AVEC REVÊTEMENT PE POUR SOLUTION NON COMPATIBLE AVEC L'INOX (EX: CHLOINE).

Agitateur avec turbine à six jets, trois radiaux mouvement centrifuge pour provoquer la rotation du liquide et trois axiaux pour remuer le fond.
* Turbine démontable sans arêtes, pour plus de sûreté.
* Axe de transmission directe, recoupable, en acier inoxydable.
* Moteurs:
  - Monophasé: 220V(50Hz), 115/220V(60Hz)
  - Triphasé: 220/380V(50/60Hz)
  - Moteur cc: 12Vcc

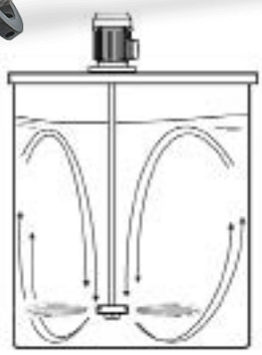

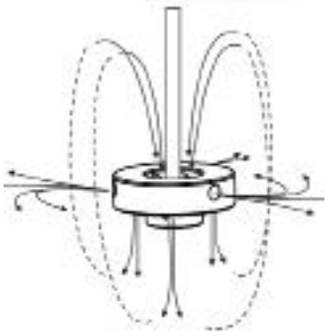

Supports

BRASSEUR D'AIR pour SERRE

Les ventilateurs axiaux présentés sont destinés à être utilisés dans un environnement à forte humidité, en particulier pour les serres.
Les ventilateurs de circulation se caractérisent par une construction compacte et solide, une efficacité mécanique et énergétique élevée (ils sont économes en énergie) et une fiabilité de fonctionnement.

Le boîtier du ventilateur en tôle d'acier (série T4) est protégé contre la corrosion par galvanisation avec un revêtement en poudre. Le boîtier du ventilateur T4E45 est fabriqué en plastique durable et résistant aux intempéries.
Afin de fournir un flux d'air dirigé avec précision, ce qui est particulièrement important dans les serres, des pales spéciales ont été placées à l'intérieur du boîtier allongé (série T4D45).

L'accès au rotor est sécurisé par une grille de protection en fil d'acier, fixée au boîtier. Les brasseurs sont adaptés pour être suspendus.

Modèle	Dimensions	Débit m3/h	Portée m	Puissance	Bruit dB	puissance moteur W	Poids Kg
T4E45	586x586x220	6950	60	1~230v 50hz	55	250	8
T4D45	586x586x220	8750	65	3-400v 50hz	54	370	10

DÉSHUMIDIFICATEUR

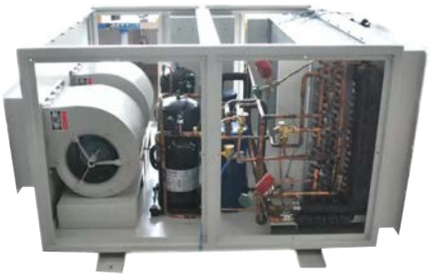

DESHUMIDIFICATEUR THERMODYNAMIQUE POUR SERRES

Réduisez votre empreinte carbone et réaliser des économies d'énergie avec les deshumidificateurs thermodynamique AGROASIS.

Nous sommes spécialisés dans la gestion climatique et énergétique de serre depuis 1995, ce qui nous à naturellement amené à nous interesser aux deshumidificateurs thermodynamiques.

Les serres sont aujourd'hui déshumidifiées par chauffage et aération, ce procédé représente une part importante du coût énergétique de l'exploitation.

Nous vous proposons une solution économe en énergie et une réduction de vos risques phytosanitaires:

Principe de fonctionnement du déshumidificateur :
Au passage sur l'évaporateur l'air de la serre est déshumidifiée et refroidi,
il est ensuite réchauffé au passage sur le condensateur avant d'être soufflé dans la serre.

Les avantages du déshumidificateur thermodynamique :

- Jusqu'à 35% d'économie d'énergie sur votre consommation de chauffage.
- La déshumidification empêche le développement des moisissures et maladies dans les serres.
- Conserver le CO^2 à l'intérieur de la serre puisqu'il n'y a plus besoin d'ouvrir la serre le matin pour faire baisser l'hygrométrie.
- L'appareil est compact, facile d'utilisation et s'installe au sol, sous les cultures, ou suspendu au-dessus des cultures, sans gaine d'air ni raccordement hydraulique. Autonome et déplaçable.
- Coût énergétique plus bas qu'une deshumidification statique (chauffage + ouverture ouvrant).
- Contrôle précis de l'hygrométrie : fonctionnement compatible avec votre système de gestion climatique.

OPTION: BRASSAGE DE L'AIR: permet de brasser l'air de votre serre sans la déshumidification ce qui a pour résultat d'homogénéiser, humidifier et baisser la T° de l'air de votre serre.

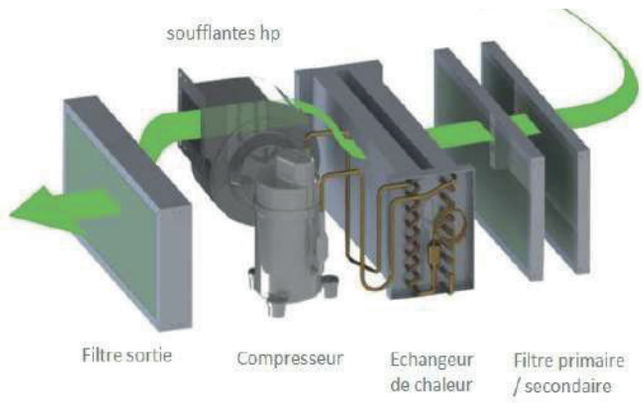

ELEMENTS CONSTITUANTS

illustration non contractuelle

OPTION:
Commande autonome avec hydrométrie intégrée.

distri bution des deshumidifi cateurs thermo dynamique :
8 UNITES PAR HECTARE DE SERRE MARAICHERE.

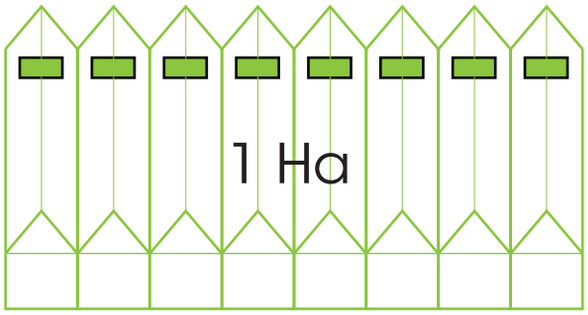

Nos deshumidificateurs sont gérés par un ordinateur de régulation climatique intégrée.

Il démarre les appareils en cascade de manière à optimiser la consommation de courant et l'efficacité de la deshumidification, le but étant de stopper le cycle de développement fongique.

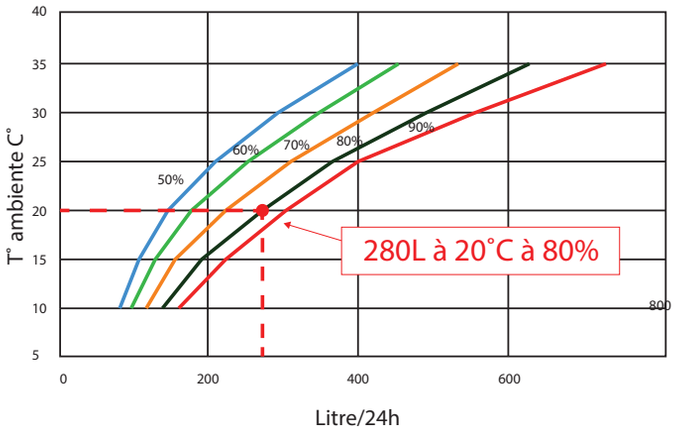

DÉSHUMIDIFICATEUR	
Déshumidification Litre	280 L/24h (20)C /80%)
Surface de travail	1250 m²
Volume air m3	5600 m3/h
Courant nominal	11A
Puissance MAX Kw	6Kw
Volume sonore dB	65 dB
Poids	210 Kg
Taille mm	1100x1128x750
Puissance entrée	380V / 50 Hz
T° travail	5°C/38°C

Caractéristiques techniques :

- Compresseurs avec délais de protection de 3 minutes
- Régulation de l'humidité avec précision de +/- 1%
- Evacuation de l'eau de condensation en continue par un tuyau (D16)
- Dégivrage automatique quand la température ambiante est inférieure à 5°C
- Possibilité de commande indépendante par unité de déshu midification par bus RS485/Modbus
- Protection électrique /thermique intégré
- Echangeur air/fluide
- Gaz R410
- Certification: CE 3C

Mise en réseau MODBUS pour être commandé avec votre ordinateur

L'UBV LE PLUS PUISSANT DU MARCHÉ

FOG GUARD PRO

TRAITEMENT, DESINFECTION,
LUTTE CONTRE GEL

- 5 m de hauteur
- 150 m de portée
- 4 têtes de pulvérisation 360°
- Taille de goutelettes < 20 microns
- Double turbine+buse surpression
- Rinçage automatique

PROGRAMMATION
AVEC SMARTPHONE

CONTACTEZ NOUS

ventes@agroasis.fr

5M HAUTEUR Téléscopique | **150M** DE PORTÉE effective | **UBV AUTONOME**

agroasis.fr tel : 09 73 31 38 60 ventes@agroasis.fr

250 chemin des vieilles vignes - ZA LE REVOL
84240 LA TOUR D'AIGUES

Siret : 43237599600043
RCS : Avignon B 432 375 996